M ( 2 : 1 )

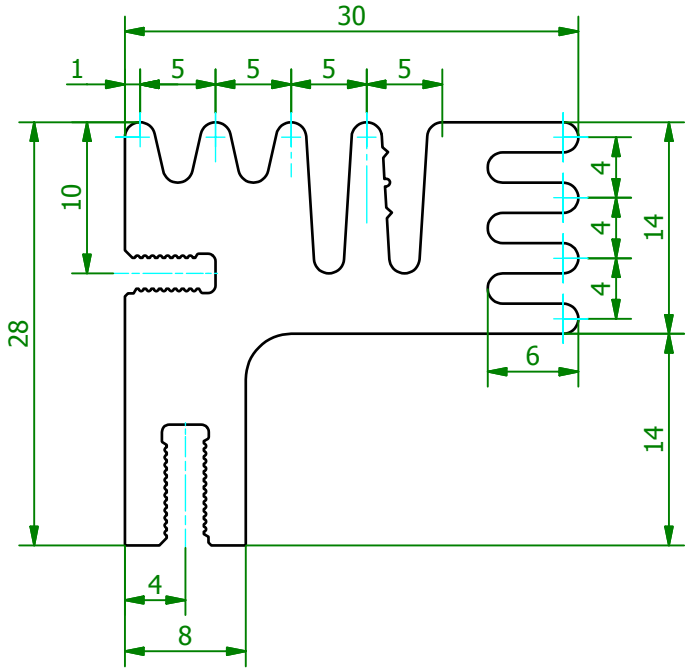


M ( 1 : 1 )

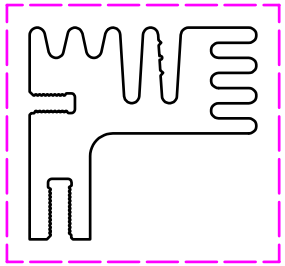

| | | | | | | |
|---|---|---|---|---|---|---|
| Schutzvermerk gemäß DIN ISO 16016 beachten © Fischer Elektronik GmbH & Co. KG 2006 | | | | Freimasstoleranz DIN EN 12020 | Oberfläche nach Angabe | Kunde 77777 - Fischer Elektronik |
| | | | | | | fischerelektronik |
| | | | | Datum | Name | Bezeichnung / Titel |
| | | | | Erst. 07.08.2006 | Schröder | SK 125 |
| | | | | Bearb. 09.08.2006 | Lochen | Strangkühlkörper |
| | | | | Werkstoff / Material | | Zeichnungs-Nummer |
| | | | | AlMgSi0,5 F22 | | 001015015 |
| | | | | (EN AW 6060 T66) | | Blatt 1 |
| Z. | Änderungen | Datum | Name | C 001015014.ipt | | Blätter 1 |
| | | | | | | Profiltoleranzen nach DIN EN 12020 |