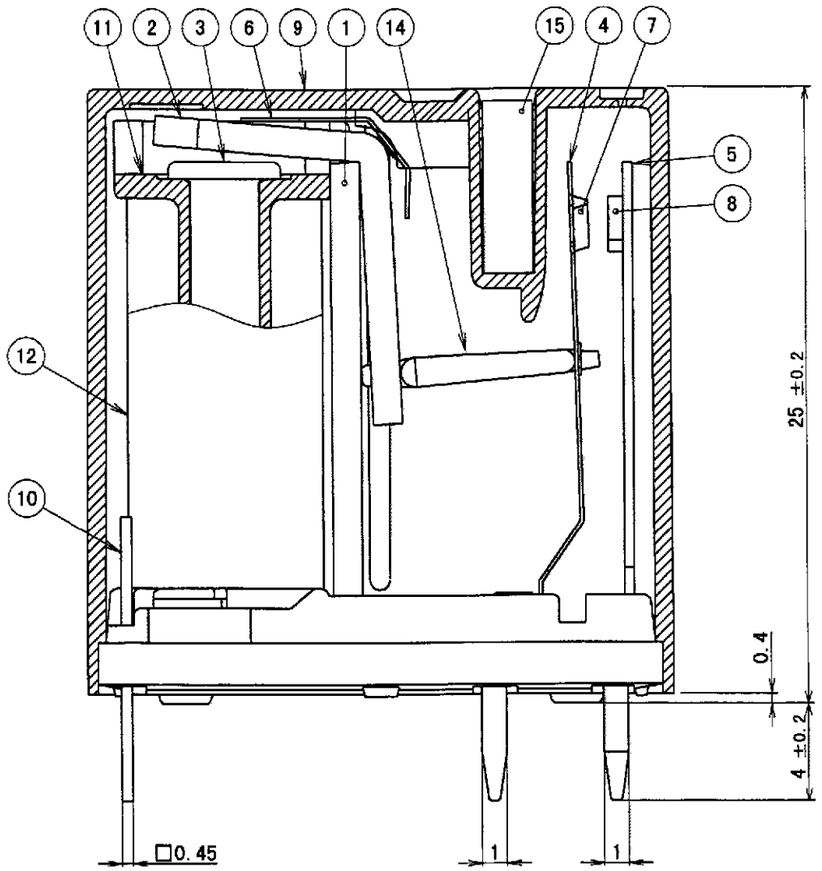

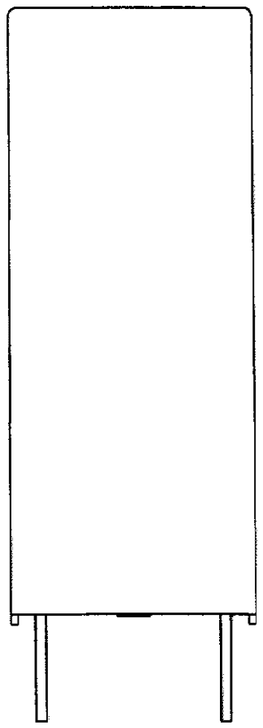

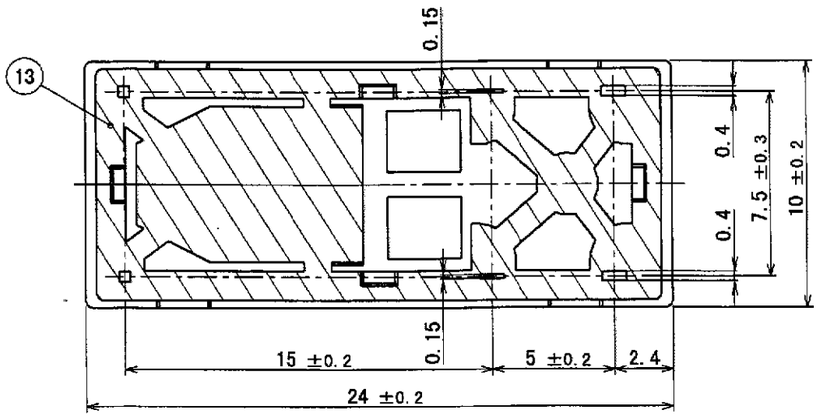

DRILLING DIAGRAM(2/1) (BOTTOM VIEW)
基板加工図(2/1) (底面図)

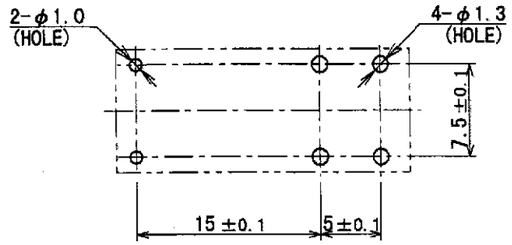

DRILLING DIAGRAM (BOTTOM VIEW)
結線図 (底面図)

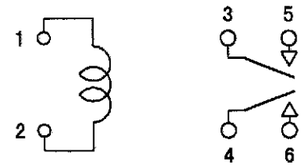

NOTES :

1. Terminal dimension is before solder dip.
   端子寸法は予備半田前の寸法。

Diagram dimension 作図寸法	Tolerance 公差
0.99mm max.	±0.1mm
1 - 2.99mm	±0.2mm
3mm min.	±0.3mm

ITEM	DESCRIPTION	MATERIAL	FINISH	UL-94	NOTES
(15)	MAGNET マグネット	Fe-Ni MAGNET フェライト磁石			THW 東京フェライト t1.0
14	CARD カード	NYLON ナイロン		94V-0	TORAY CM3004G-30 東レ
13	SEAL シール	EPOXY RESIN エポキシ樹脂			
12	MAGNETIC WIRE コイル線材	POLYURETHANE COPPER WIRE ポリウレタン銅線			
11	BOBBIN ボビン	PBT ポリブチレンテレフタレート		94V-0	MITSUBISHI 5010GN6-30 三菱エンプラ
10	COIL TERMINAL コイル端子	COPPER ALLOY 銅合金	SOLDER DIP 予備半田		
9	CASE ケース	PBT ポリブチレンテレフタレート		94V-0	MITSUBISHI 5010GN6-30 三菱エンプラ
8	NO CONTACT 固定接点	Ag-GS ALLOY Ag-GS合金			
7	MOVABLE CONTACT 可動接点	Ag-GS ALLOY Ag-GS合金			
6	HINGE SPRING ヒンジスプリング	STAINLESS STEEL ステンレス			t0.12
5	NO TERMINAL 固定端子	COPPER ALLOY 銅合金	SOLDER DIP 予備半田		t0.4
4	MOVABLE SPRING 可動バネ	COPPER ALLOY 銅合金	SOLDER DIP 予備半田		t0.15
3	CORE 鉄芯	STEEL 鉄	ANNEAL NiP アニール ニッケル メッキ		φ2.8
2	ARMATURE アマチュア	STEEL 鉄	ANNEAL NiP アニール ニッケル メッキ		t1.2
1	FRAME ヨーク	STEEL 鉄	ANNEAL NiP アニール ニッケル メッキ		t1.2

DRAWN	CHECKED	APPROVED	SCALE	TYPE:	ISSUE: MAY. 31 1999
K. Ishikawa	M. Sudo	K. Nara	4 : 1	PCI-2**DM*-*	DRAWING NO. U-1869-00

Dwg#: 6-1419124-8 Rev.O Loc:HH Size:A3 CUSTOMER DRAWING
Name: RELAY, OEG, PCI SERIES Sheet: 1 of 1

tyco / Electronics / EC