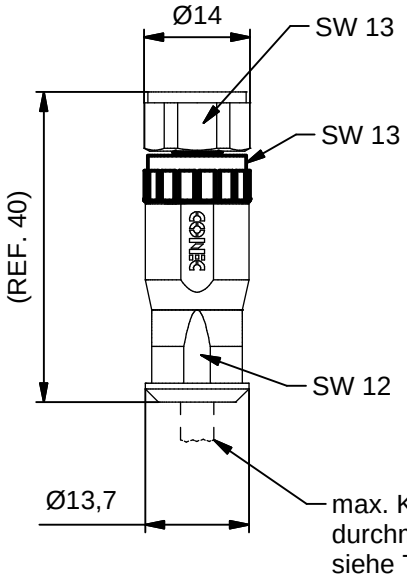


Innere Darstellung
( 2 : 1 )

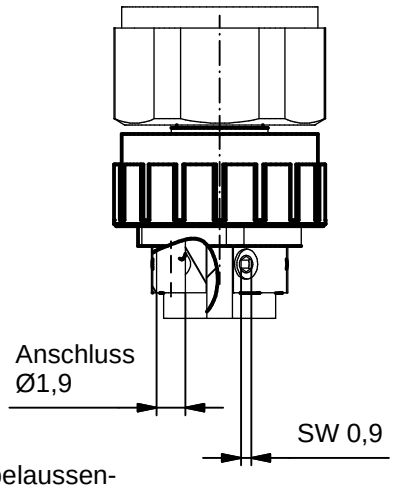


**Technische Daten:**

| | | |
|---|---|---|
| Bemessungsspannung:<br>IEC 61076-2-104 | 3pol<br>60 V | 4pol<br>30 V |
| Strombelastbarkeit:<br>IEC 61076-2-104 | 4 A bei 40℃<br>mit 0,5mm² | |
| Isolationswiderstand:<br>IEC 60512 | >= 100 MΩ | |
| Verschmutzungsgrad:<br>IEC 60664-1 | 3/2 | |
| Schutzart:<br>IEC 60529 | IP 67, im verschraubten Zustand | |
| Umgebungstemperatur:<br>IEC 60664-1 | -30℃ ... +85℃ | |
| Steckzyklen:<br>IEC 60512-9a | >= 100 | |
| Anschlussquerschnitt: | max. 0,5mm² / AWG 20 | |

**Werkstoffe:**

| | |
|---|---|
| Kontakt: | CuZn |
| Kontaktoberfläche: | Au über Ni im Steckbereich |
| Kontaktträger: | PA6, UL 94 |
| Kabeldichtung: | NBR |
| O-Ring: | Silikon / NBR |
| Überwurfmutter: | CuZn, Ni |
| Gehäuse: | PA6 GF, UL 94 |

**Montagedaten für Verschraubung mit Gegenstecker:**

| | |
|---|---|
| empfohlenes Drehmoment: | 0,4 Nm |
| Conec Montagewerkzeug: | Drehmomentschlüssel: 36-000200<br>Steckeinsatz SW13: 36-000220 |

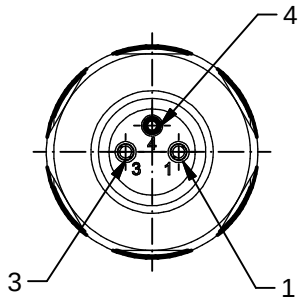


3 pol

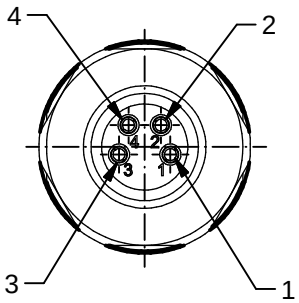


4 pol

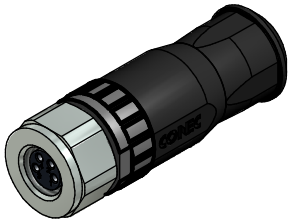

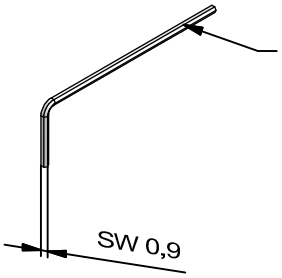


| Art.-Nr.: | Bezeichnung: | Pol: | Kabel-Ø: |
|---|---|---|---|
| 42-00010 | SAL - 8 - RKC3-S | 3 | 4 - 5,5mm |
| 42-00012 | SAL - 8 - RKC4-S | 4 | 4 - 5,5mm |

CAD-Unterlage nicht manuell ändern
Directive 2002/95/EC RoHS compliant

Index: b 06.12.11 K.H. Ä4175
Schriftgröße angepaßt; Maß für Anschluß geändert;Montagedaten angepaßt

dim. in mm

| | Datum | Name |
|---|---|---|
| gez. | 26.07.11 | Strakerjahn |
| gepr. | 16.09.11 | Hüther |

Kabeltoleranz:

Allgemeintoleranz: 0 ± 0,50mm; 0,0 ± 0,25mm; 0,00 ± 0,10mm

Diese Zeichnung darf ohne unsere ausdrückliche, schriftliche Genehmigung weder vervielfältigt noch dritten Personen ausgehändigt werden.
Eigentums- und Urheberrecht vorbehalten

Benennung:
Kupplung M8x1, konfektionierbar, axial, Schraubanschluss

Zeichnungsnr.:
42K1A316

Artikelnr.: Siehe Tabelle