Alle Rechte vorbehalten/ *All rights reserved*

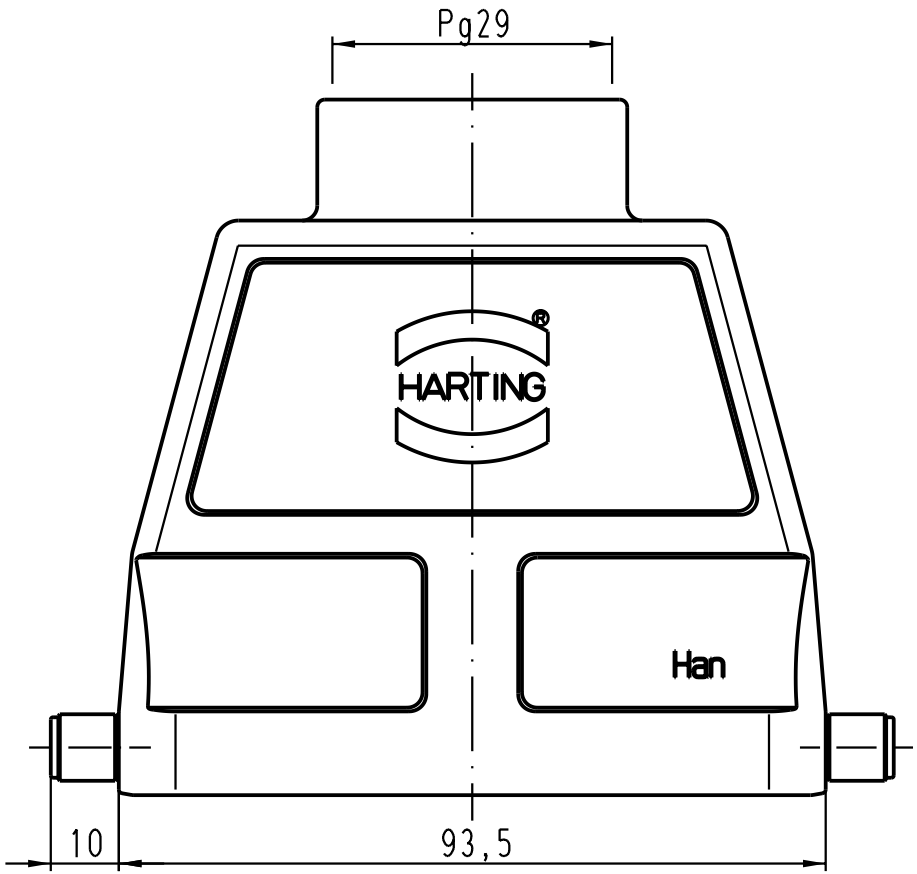

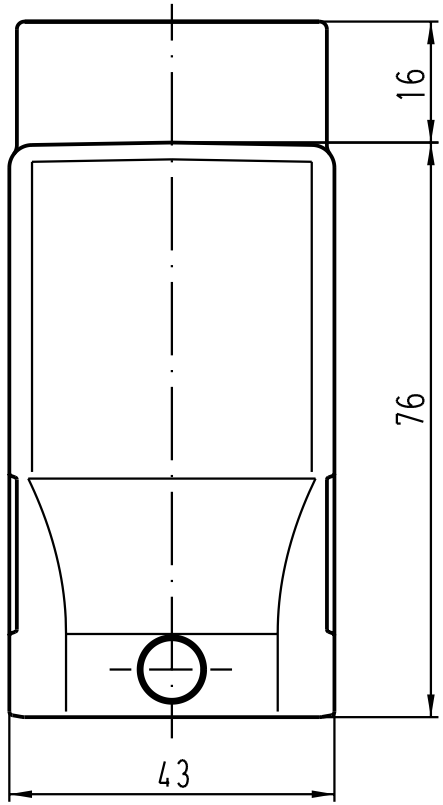

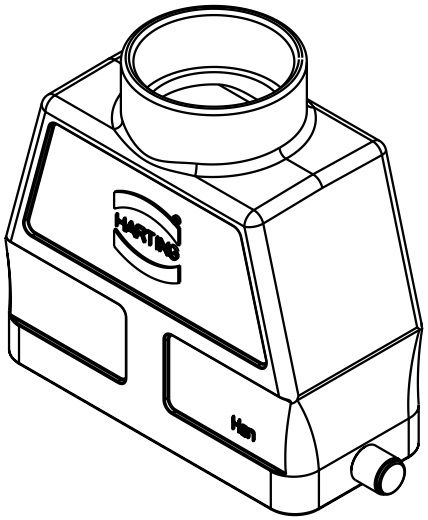

All Dimensions in mm Original Size DIN A 4			Techn. Character.			Nicht tolerierte Masse/ *Free size tolerances*
				Dat.	Name	Massstab/ *Scale*
			Detail.	22.10.01	Gä	1 : 1
			Insp.		KR	
			Stand.			
			HARTING Electric GmbH & Co. KG D-32339 Espelkamp			Han 16B-g-R-29 Tüllengehäuse/ *hoods*
30140						TB 09 30 016 0441
Mod.	Dat.	Name				Sub. TB 09 30 0.. 044. v. 03.02.93
						Blatt/ *page*