Alle Rechte vorbehalten/ *All rights reserved*

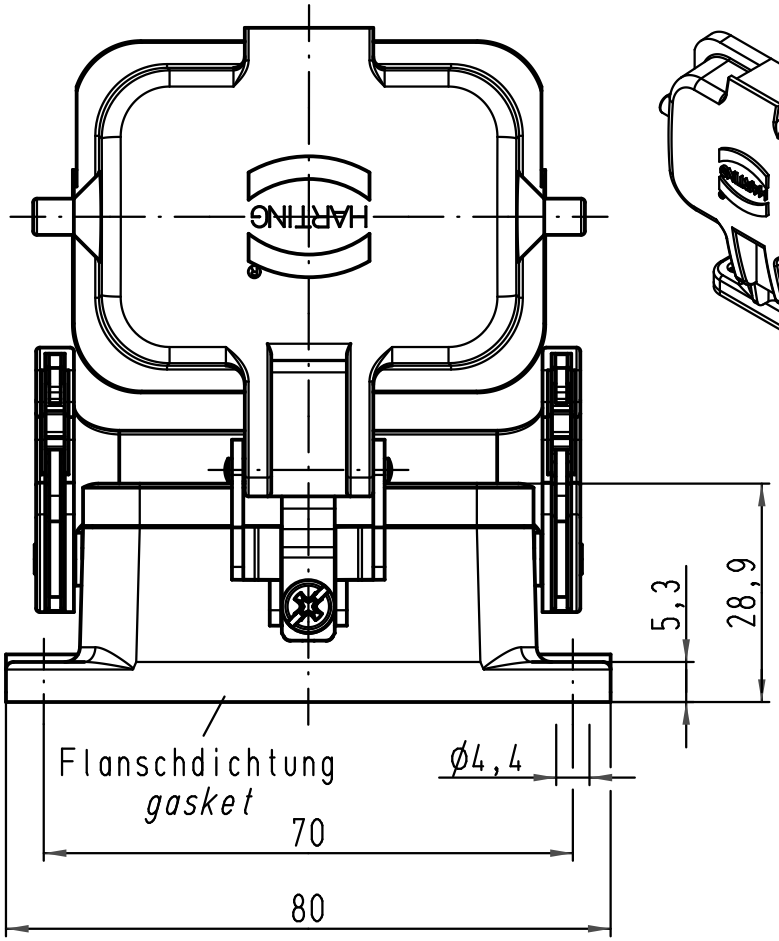

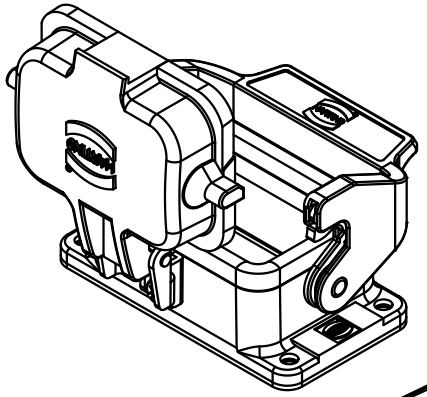

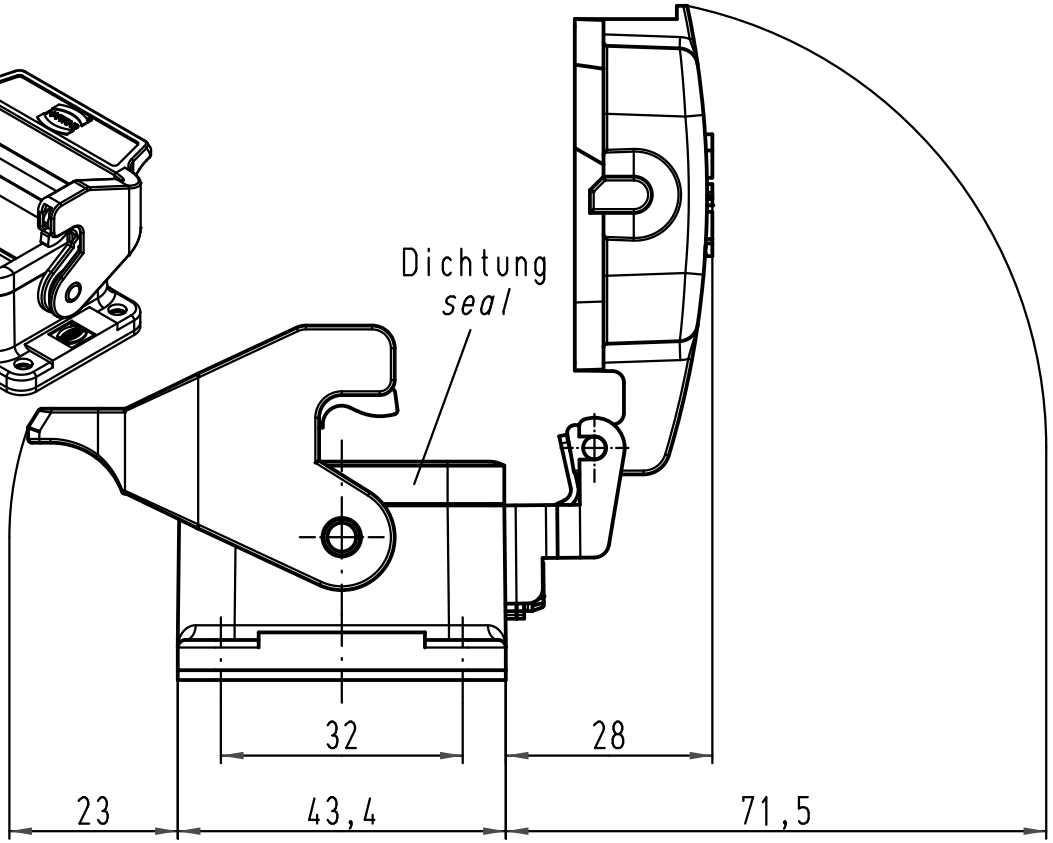

Montageausschnitt 1:2
panel cut out

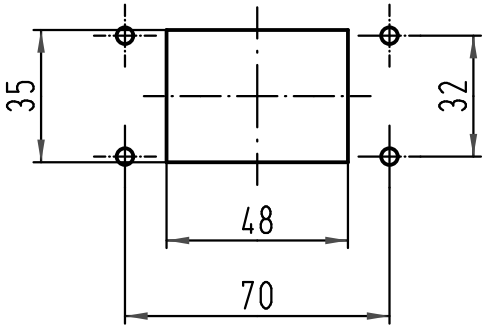

All Dimensions in mm Original Size DIN A 4			Techn. Character.			Nicht tolerierte Maße/ *Free size tolerances*
				Dat.	Name	Maßstab/ *Scale*
			Detail.	10.02.09	Bor	1:1
			Insp.		Sch	
			Stand.			
B	31.08.09	Spr	HARTING Electric GmbH & Co. KG D-32339 Espelkamp			Han 6B-agg-LB-K Anbaugehäuse *housing bulkhead mounting*
A						TB 09 30 006 0302
Mod.	Dat.	Name				Sub. TB 09 30 006 0302 v. 25.11.92
						Blatt/ *page*